D **Montagehinweise für Zusatzlüfter**
GB **Installation instructions for additional fan**
F **Instructions de service pour ventilateur supplémentaire**

HG12P

BOCK®

D

Zusatzlüfter Art.-Nr. 80319

Bausatz besteht aus:

GB

Additional fan article no. 80319

Kit consisting of:

F

Ventilateur supplémentaire art. no. 80319

Le jeu compose de:

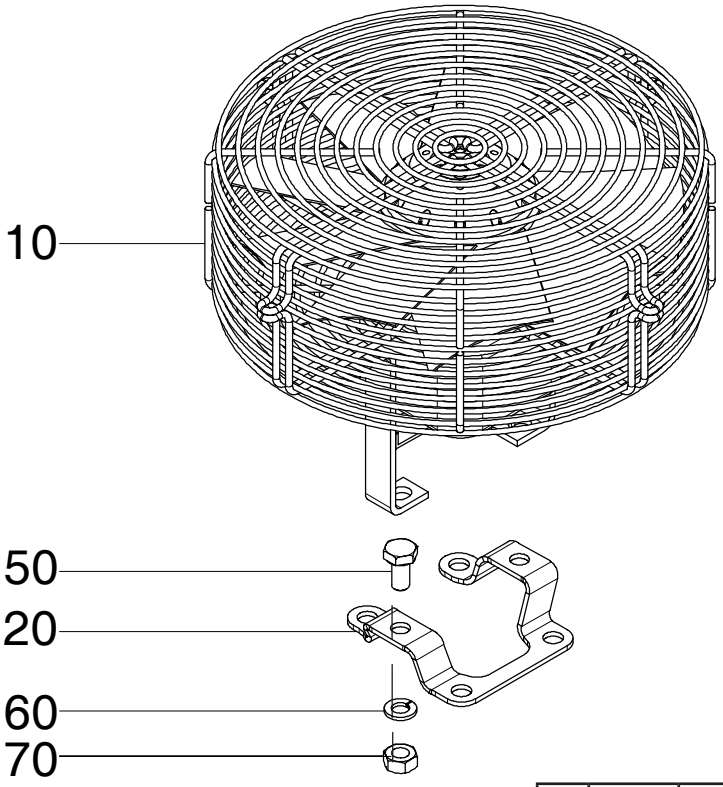

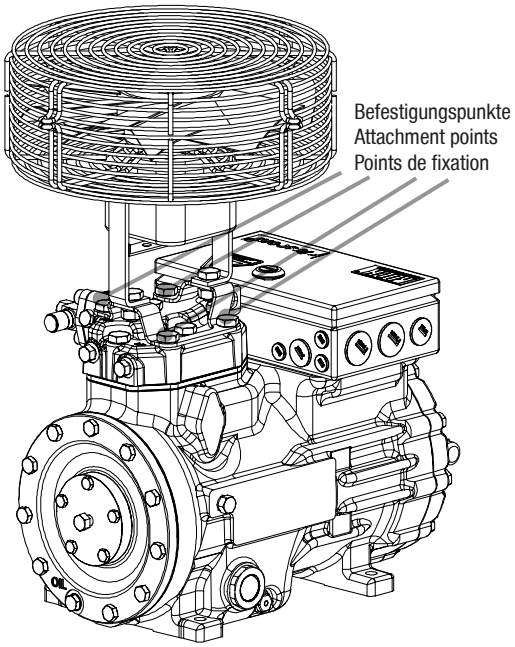

	Pos. Item Pos.	Stück Piece Quant.	Benennung	Designation	Désignation
50119	10	1	Ventilator	Fan	Ventilateur
Set 81344	20	1	Halter	Bracket	Support
	50	2	Schraube M10x20	Screw M10x20	Vis M10x20
	60	2	Federring B10	Lock washer B10	Bague à ressort B10
	70	2	Mutter M10	Spacer Ø 20x9	Ècrou M10

Montage / Inbetriebnahme

Der Zusatzlüfter wird auf dem Zylinderdeckel montiert.

- Der Halter Pos. 20 wird mit den vorhandenen Schrauben (siehe Befestigungspunkte) auf dem Zylinderdeckel montiert.
- Der Lüfter Pos. 10 wird mit den Befestigungsteilen Pos. 50, 60 und 70 (siehe Abb.) am Halter befestigt.
- Die Daten des Typenschildes mit den vorhandenen Spannungs- und Frequenzangaben vergleichen. Der Motor darf nur bei Übereinstimmung der Spannung und Frequenz in Betrieb genommen werden.

Installation / Starting operation

The additional fan is mounted to the cylinder cover

- The bracket item 20 is mounted with the given screws (see attachment points) on the cylinder cover.
- The fan item 10 is fastened to the bracket using attachment parts items 50, 60, and 70 (see illustration).
- The data of the nameplate must be compared with the existing voltage and frequency data. The motor may only be started up when the voltage and frequency comply.

Montage / Mise en service

Le ventilateur supplémentaire est monté sur le couvercle du cylindre.

- Le support Pos. 20 est monté avec les vis existant (cf. points de fixation) sur le couvercle du cylindre.
- Le ventilateur, pos. 10, est fixé sur le support avec les pièces de fixation des pos. 50, 60 et 70 (cf. fig.).
- Il faut comparer les caractéristiques inscrites sur la plaque signalétique avec les indicationes en présence de tension et de fréquence. Il ne faut mettre le moteur en marche que si la tension et la fréquence coïncident.

09930-11.2022-DGbF

D

Zusatzlüfter Art.-Nr. 80317

Bausatz besteht aus:

GB

Additional fan article no. 80317

Kit consisting of:

F

Ventilateur supplémentaire art. no. 80317

Le jeu compose de:

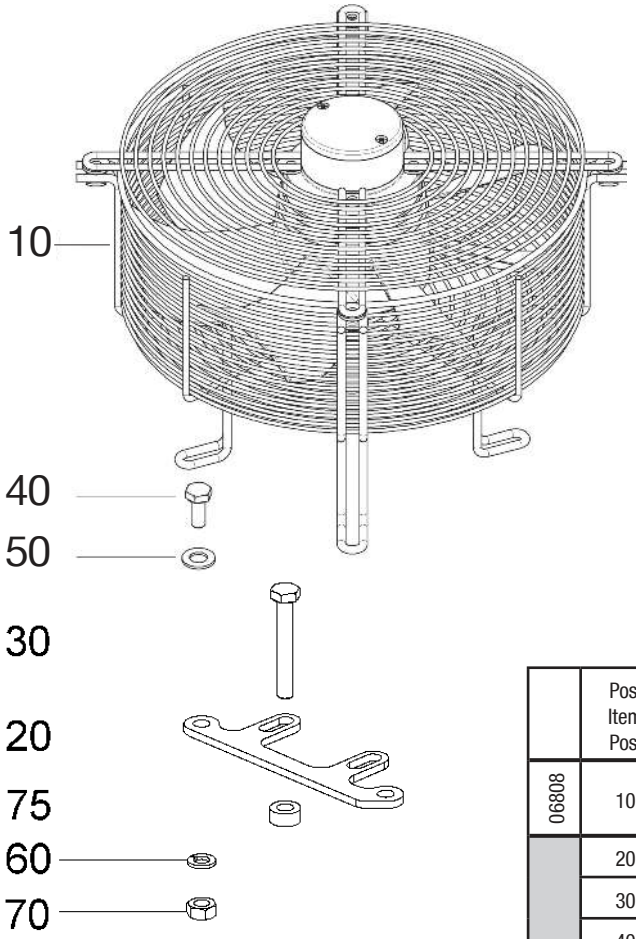

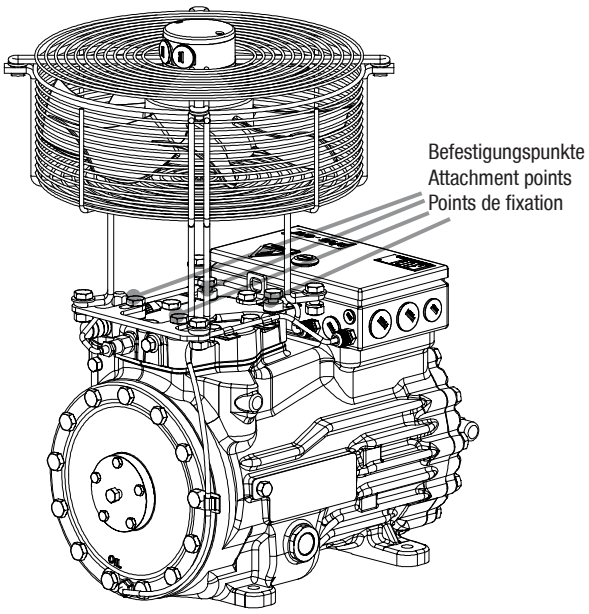

	Pos. Item Pos.	Stück Piece Quant.	Benennung	Designation	Désignation
06808	10	1	Ventilator	Fan	Ventilateur
Set 81348	20	2	Halter	Bracket	Support
	30	4	Schraube M10x70	Screw M10x70	Vis M10x70
	40	4	Schraube M10x25	Screw M10x25	Vis M10x25
	50	4	Scheibe B10,5	Washer B10,5	Rondelle B10,5
	60	4	Federring B10	Lock washer B10	Bague à ressort B10
	70	4	Mutter M10	Nut M10	Ècrou M10
	75	4	Distanzrolle Ø 20x9	Spacer Ø 20x9	distance de poulie

Montage / Inbetriebnahme

Der Zusatzlüfter wird auf dem Zylinderdeckel montiert.

- Die entsprechenden Schrauben des Zylinderdeckels (siehe Befestigungspunkte) werden durch die Schrauben Pos. 30 mit Distanzrollen Pos. 75 ersetzt und die Halter Pos. 20 montiert.
- Der Lüfter Pos. 10 wird mit den Befestigungsteilen Pos. 40, 50, 60 und 70 (siehe Abb.) am Halter befestigt.
- Die Daten des Typenschildes mit den vorhandenen Spannungs- und Frequenzangaben vergleichen. Der Motor darf nur bei Übereinstimmung der Spannung und Frequenz in Betrieb genommen werden.

Installation / Starting operation

The additional fan is mounted to the cylinder cover

- The corresponding screws of the cylinder cover (see attachment points) are replaced by screws item 30 incl. spacer item 75 and bracket item 20.
- The fan item 10 is fastened to the bracket using attachment parts items 40, 50, 60, and 70 (see illustration).
- The data of the nameplate must be compared with the existing voltage and frequency data. The motor may only be started up when the voltage and frequency comply.

Montage / Mise en service

Le ventilateur supplémentaire est monté sur le couvercle du cylindre.

- Les vis correspondantes du couvercle du cylindre (cf. points de fixation) sont remplacées par le vis de la pos. 30 avec la distance de poulie pos. 75 et le support, pos. 20 est monté.
- Le ventilateur, pos. 10, est fixé sur le support avec les pièces de fixation des pos. 40, 50, 60 et 70 cf. fig.).
- Il faut comparer les caractéristiques inscrites sur la plaque signalétique avec les indications en présence de tension et de fréquence. Il ne faut mettre le moteur en marche que si la tension et la fréquence coïncident.

D

Zusatzlüfter Art.-Nr. 80286
Bausatz besteht aus:

GB

Additional fan article no. 80286

Kit consisting of:

F

Ventilateur supplémentaire art. no. 80286

Le jeu compose de:

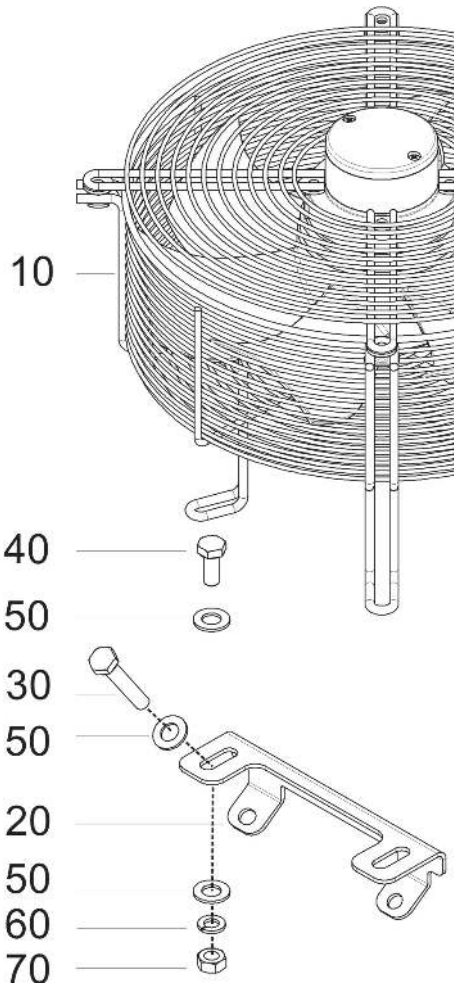

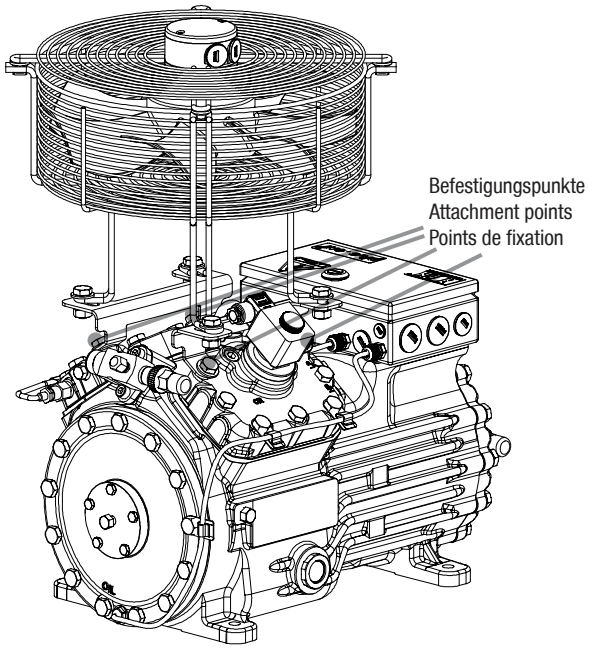

	Pos. Item Pos.	Stück Piece Quant.	Benennung	Designation	Désignation
06808	10	1	Ventilator	Fan	Ventilateur
Set 81361	20	2	Halter	Bracket	Support
	30	4	Schraube M10x60	Screw M10x60	Vis M10x60
	40	4	Schraube M10x25	Screw M10x25	Vis M10x25
	50	12	Scheibe B10,5	Washer B10,5	Rondelle B10,5
	60	4	Federring B10	Lock washer B10	Bague à ressort B10
	70	4	Mutter M10	Nut M10	Ècrou M10

Montage / Inbetriebnahme

Der Zusatzlüfter wird auf dem Zylinderdeckel montiert.

- Die entsprechenden Schrauben des Zylinderdeckels (siehe Befestigungspunkte) werden durch die Schrauben Pos. 30 ersetzt und die Halter Pos. 20 montiert.
- Der Lüfter Pos. 10 wird mit den Befestigungsteilen Pos. 40, 50, 60 und 70 (siehe Abb.) am Halter befestigt.
- Die Daten des Typenschildes mit den vorhandenen Spannungs- und Frequenzangaben vergleichen. Der Motor darf nur bei Übereinstimmung der Spannung und Frequenz in Betrieb genommen werden.

Installation / Starting operation

The additional fan is mounted to the cylinder cover

- The corresponding screws of the cylinder cover (see attachment points) are replaced by screws item 30 and bracket item 20.
- The fan item 10 is fastened to the bracket using attachment parts items 40, 50, 60, and 70 (see illustration).
- The data of the nameplate must be compared with the existing voltage and frequency data. The motor may only be started up when the voltage and frequency comply.

Montage / Mise en service

Le ventilateur supplémentaire est monté sur le couvercle du cylindre.

- Les vis correspondantes du couvercle du cylindre (cf. points de fixation) sont remplacées par le vis de la pos. 30 et le support, pos. 20 est monté.
- Le ventilateur, pos. 10, est fixé sur le support avec les pièces de fixation des pos. 40, 50, 60 et 70 cf. fig.).
- Il faut comparer les caractéristiques inscrites sur la plaque signalétique avec les indicationes en présence de tension et de fréquence. Il ne faut mettre le moteur en marche que si la tension et la fréquence coïncident.

D

Zusatzlüfter Art.-Nr. 80045 (HG4, 5, 6) und 81135 (HG44e)

Bausatz bestehend aus:

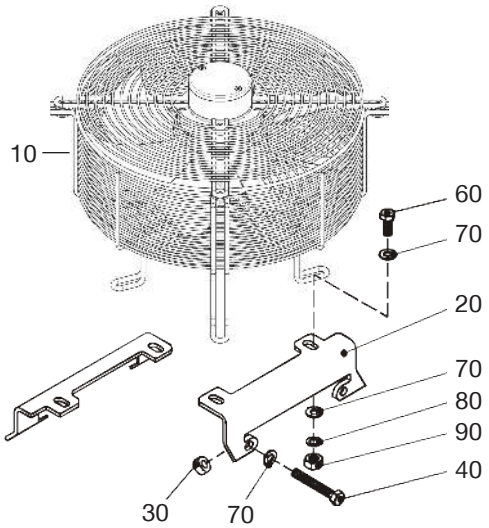

GB

Additional fan article no. 80045 (HG4, 5, 6) and 81135 (HG44e)

Kit consisting of:

F

Ventilateur supplémentaire art. no. 80045 (HG4, 5, 6) et 81135 (HG44e)

Le jeu se compose de :

	Pos. Item Pos.	Stück Piece Quant	Benennung	Description	Désignation
06808	10	1	Ventilator	Fan	Ventilateur
Set 80196 (HG4-6) Set 81133 (HG44e)	20	2	Halter	Bracket	Support
	30	Tab.	Distanzrolle	Spacer	Entretoise
	40	Tab.	Schraube	Screw	Vis
	60	4	Schraube	Screw	Vis
	70	12	Scheibe	Washer	Rondelle
	80	4	Federring	Lock washer	Bague à ressort
	90	4	Mutter	Nut	Ècrou

Typ / Type	HG4	HG4	HG44e	HG5 + 6	HG5 + 6	HG5 + 6
Zylinderdeckelpaarung Cylinder cover pairing Disposition par couple des couvercles de cyl.	AL / normal normal / normal	normal / LR AL / LR	normal / normal	normal / normal normal / LR	normal / AL	LR / AL
M10x110			4 St./each/p.			
M10x90					4 St./each/p.	4 St./each/p.
M10x80				4 St./each/p.		
M10x70		4 St./each/p.				
M10x65	4 St./each/p.					
Distanzrolle / Spacer / Entretoise		2 St./each/p.	4 St./each/p.		2 St./each/p.	2 St./each/p.

Befestigungspunkte
Attachement points
Points de fixation

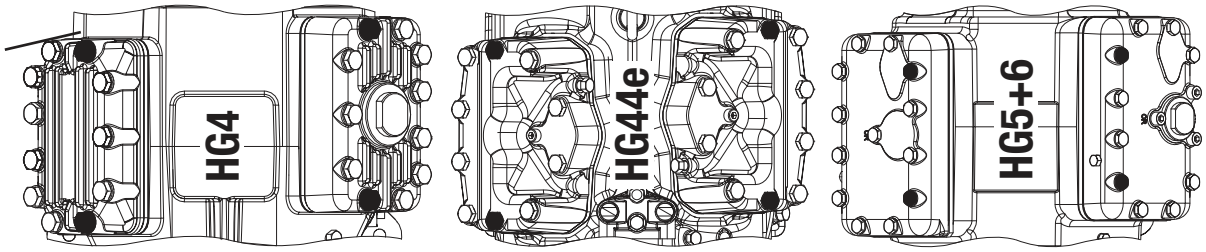

Montage / Inbetriebnahme

Der Zusatzlüfter wird auf dem Zylinderdeckel montiert.

- Die entsprechenden Schrauben des Zylinderdeckels (siehe Befestigungspunkte) werden durch die Schrauben Pos. 40 ersetzt und die Halter Pos. 20 montiert.
- Der Lüfter Pos. 10 wird mit den Befestigungsteilen Pos. 60, 70, 80 und 90 (siehe Abb.) am Halter befestigt.
- Die Daten des Typschildes mit den vorhandenen Spannungs- und Frequenzangaben vergleichen. Der Motor darf nur bei Übereinstimmung der Spannung und Frequenz in Betrieb genommen werden.

Installation / Starting operation

The additional fan is mounted to the cylinder cover.

- The corresponding screws of the cylinder cover (see attachment points) are replaced by screws item 40 and bracket item 20.
- The fan item 10 is fastened to the bracket using attachment parts item 60, 70, 80 and 90 (see illustration).
- The data of the nameplate must be compared with the existing voltage and frequency data. The motor may only be started up when the voltage and frequency comply.

Montage / Mise en service

Le ventilateur supplémentaire est monté sur le couvercle du cylindre.

- Les vis correspondantes du couvercle du cylindre (cf. points de fixation) sont remplacées par le vis de la pos. 40 et le support, pos. 20, est monté.
- Le ventilateur, pos. 10, est fixé sur le support avec le pièces de fixation des pos. 60, 70, 80 et 90 (cf. fig.).
- Il faut comparer les caractéristiques inscrites sur la plaque signalétique avec les indications en présence de tension et de fréquence. Il ne faut mettre le moteur en marche que si la tension et la fréquence coïncident.

09930-11.2022-DGbF

D

Zusatzlüfter Art.-Nr. 80034 (HG7 / F16) und 81136 (HG56e)

Bausatz bestehend aus:

GB

Additional fan article no. 80034 (HG7 / F16) and 81136 (HG56e)

Kit consisting of:

F

Ventilateur supplémentaire art. no. 80034 (HG7 / F16) et 81136 (HG56e)

Le jeu se compose de :

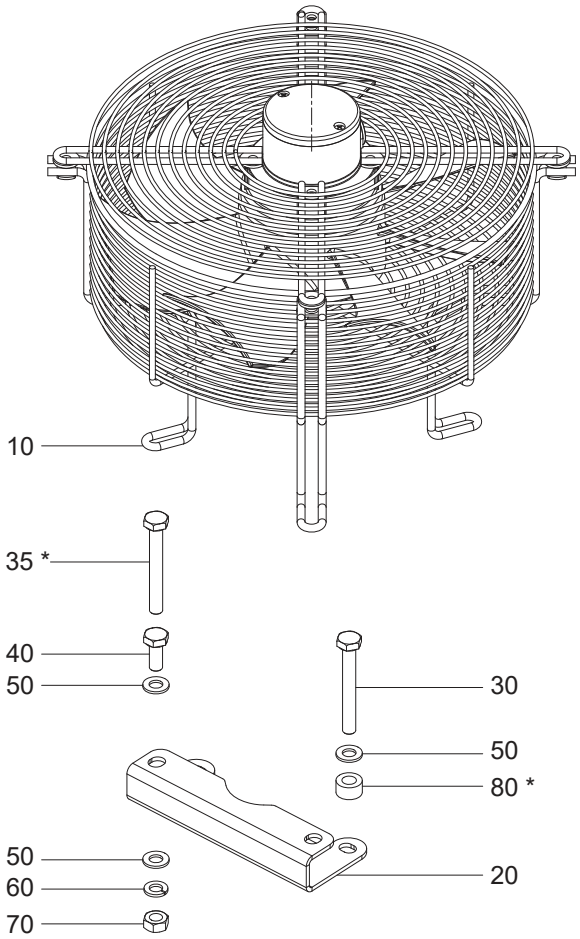

	Pos. Item Pos.	Stück Piece Quant	Benennung	Description	Désignation
06808	10	1	Ventilator	Fan	Ventilateur
Set 81134 (HG56e) Set 81347 (HG7 / F16)	20	2	Halter	Bracket	Support
	30	2* / 4	Schraube M10x80 Schraube M10x110*	Screw M10x80 Screw M10x110*	Vis M10x80 Vis M10x110*
	35*	2	Schraube M10x100	Screw M10x100	Vis M10x100
	40	4	Schraube M10x25	Screw M10x25	Vis M10x25
	50	12	Scheibe	Washer	Rondelle
	60	4	Federring	Lock washer	Bague à ressort
	70	4	Mutter M10	Nut M10	Ècrou M10
	80*	2	Distanzrolle	Spacer bush	Douille entretoise

* nur bei 81134
only for 81134
non seulement 81134

Befestigungspunkte
Attachement points
Points de fixation

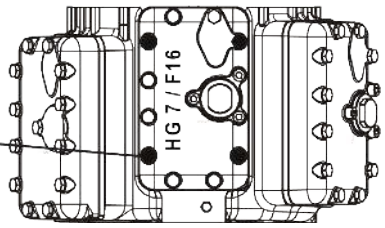

Montage / Inbetriebnahme

Der Zusatzlüfter wird auf dem Zylinderdeckel montiert.

- Die entsprechenden Schrauben des Zylinderdeckels (siehe Befestigungspunkte) werden durch die Schrauben Pos. 30 ersetzt und die Halter Pos. 20 montiert.
- Der Lüfter Pos. 10 wird mit den Befestigungsteilen Pos. 40, 50, 60 und 70 (siehe Abb.) am Halter befestigt.
- Die Daten des Typschildes mit den vorhandenen Spannungs- und Frequenzangaben vergleichen. Der Motor darf nur bei Übereinstimmung der Spannung und Frequenz in Betrieb genommen werden.

Installation / Starting operation

The additional fan is mounted to the cylinder cover.

- The corresponding screws of the cylinder cover (see attachment points) are replaced by screws item 30 and bracket item 20.
- The fan item 10 is fastened to the bracket using attachment parts item 40, 50, 60 and 70 (see illustration).
- The data of the nameplate must be compared with the existing voltage and frequency data. The motor may only be started up when the voltage and frequency comply.

Montage / Mise en service

Le ventilateur supplémentaire est monté sur le couvercle du cylindre.

- Les vis correspondantes du couvercle du cylindre (cf. points de fixation) sont remplacées par le vis de la pos. 30 et le support, pos. 20, est monté.
- Le ventilateur, pos. 10, est fixé sur le support avec le pièces de fixation des pos. 40, 50, 60 et 70 (cf. fig.).
- Il faut comparer les caractéristiques inscrites sur la plaque signalétique avec les indications en présence de tension et de fréquence. Il ne faut mettre le moteur en marche que si la tension et la fréquence coïncident.

D

Zusatzlüfter Art.-Nr. 81201

Bausatz bestehend aus:

GB

Additional fan article no. 81201

Kit consisting of:

F

Ventilateur supplémentaire art. no. 81201

Le jeu se compose de :

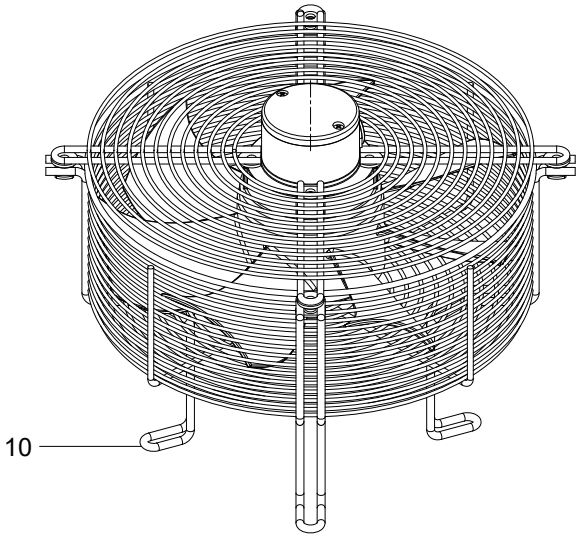

	Pos. Item Pos.	Stück Piece Quant	Benennung	Description	Désignation
06808	10	1	Ventilator	Fan	Ventilateur
Set 82001	20	2	Halter	Bracket	Support
	30	4	Schraube M10x120	Screw M10x120	Vis M10x120
	40	4	Schraube M10x25	Screw M10x25	Vis M10x25
	50	12	Scheibe	Washer	Rondelle
	60	4	Federring	Lock washer	Bague à ressort
	70	4	Mutter M10	Nut M10	Ècrou M10

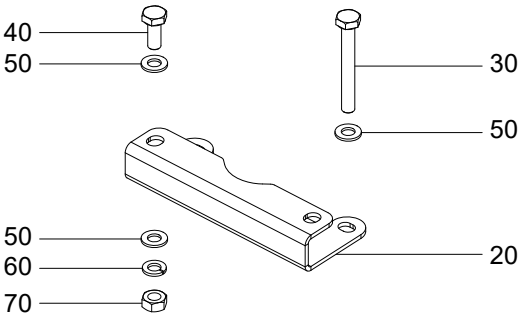

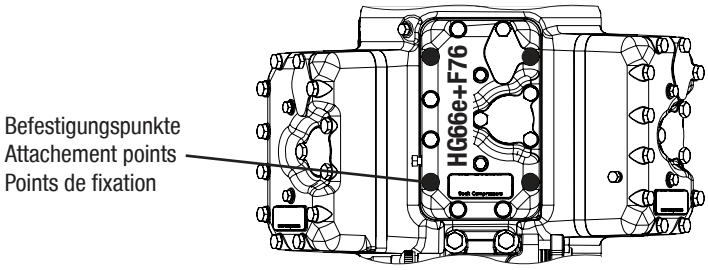

Montage / Inbetriebnahme

Der Zusatzlüfter wird auf dem Zylinderdeckel montiert.

- Die entsprechenden Schrauben des Zylinderdeckels (siehe Befestigungspunkte) werden durch die Schrauben Pos. 30 ersetzt und die Halter Pos. 20 montiert.
- Der Lüfter Pos. 10 wird mit den Befestigungsteilen Pos. 40, 50, 60 und 70 (siehe Abb.) am Halter befestigt.
- Die Daten des Typschildes mit den vorhandenen Spannungs- und Frequenzangaben vergleichen. Der Motor darf nur bei Übereinstimmung der Spannung und Frequenz in Betrieb genommen werden.

Installation / Starting operation

The additional fan is mounted to the cylinder cover.

- The corresponding screws of the cylinder cover (see attachment points) are replaced by screws item 30 and bracket item 20.
- The fan item 10 is fastened to the bracket using attachment parts item 40, 50, 60 and 70 (see illustration).
- The data of the nameplate must be compared with the existing voltage and frequency data. The motor may only be started up when the voltage and frequency comply.

Montage / Mise en service

Le ventilateur supplémentaire est monté sur le couvercle du cylindre.

- Les vis correspondantes du couvercle du cylindre (cf. points de fixation) sont remplacées par le vis de la pos. 30 et le support, pos. 20, est monté.
- Le ventilateur, pos. 10, est fixé sur le support avec le pièces de fixation des pos. 40, 50, 60 et 70 (cf. fig.).
- Il faut comparer les caractéristiques inscrites sur la plaque signalétique avec les indications en présence de tension et de fréquence. Il ne faut mettre le moteur en marche que si la tension et la fréquence coïncident.

D

Zusatzlüfter Art.-Nr. 80270 (HG8) und 80975 (HG88e, F18, F88)

Bausatz bestehend aus:

GB

Additional fan article no. 80270 (HG8) and 80975 (HG88e, F18, F88)

Kit consisting of:

F

Ventilateur supplémentaire art. no. 80270 (HG8) et 80975 (HG88e, F18, F88)

Le jeu se compose de :

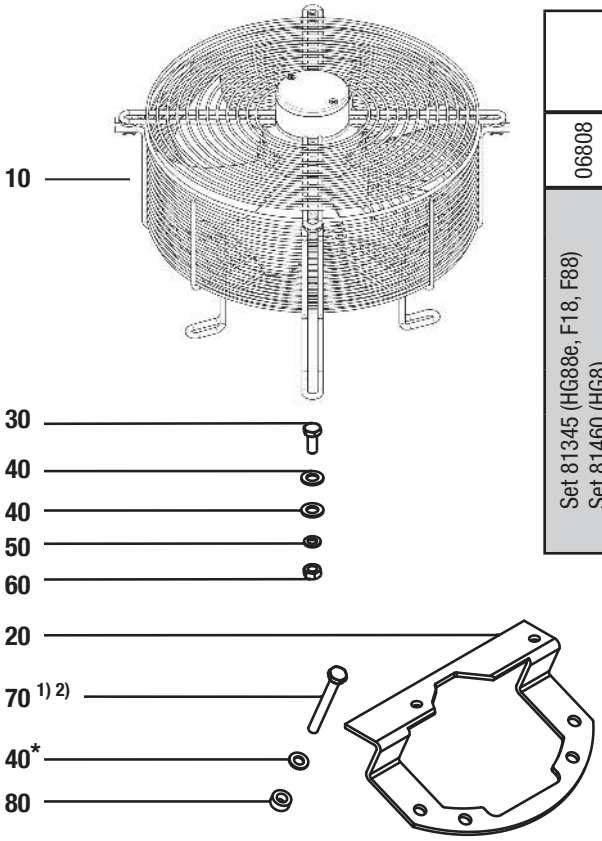

	Pos. Item Pos.	Stück Piece Quant	Benennung	Description	Désignation
06808	10	1	Ventilator	Fan	Ventilateur
Set 81345 (HG88e, F18, F88) Set 81460 (HG8)	20	2	Halter	Bracket	Support
	30	4	Schraube M10x25	Screw M10x25	Vis M10x25
	40	8 / 16 *	Scheibe A10,5	Washer A10,5	Rondelle A10,5
	50	4	Federring B10	Lock washer B10	Bague à ressort B10
	60	4	Mutter M10	Nut M10	Ècrou M10
	70	8	Schraube M10x90 Schraube M10x110 1) Schraube M10x130 2)	Screw M10x90 Screw M10x110 1) Screw M10x130 2)	Vis M10x90 Vis M10x110 1) Vis M10x130 2)
	80	8	Distanzrolle Ø20x9	Spacer Ø20x9	Entretois Ø20x9

* nur bei 80975
only for 80975
non seulement 80975

1) 80975, für niedrigen Zylinderdeckel, h = 60 mm
80975, for low cylinder cover, h = 60 mm
80975, pour couvercle du cylindre bas, h = 60 mm

2) 80975, für hohen Zylinderdeckel, h = 80 mm
80975, for high cylinder cover, h = 80 mm
80975, pour couvercle du cylindre haut, h = 80 mm

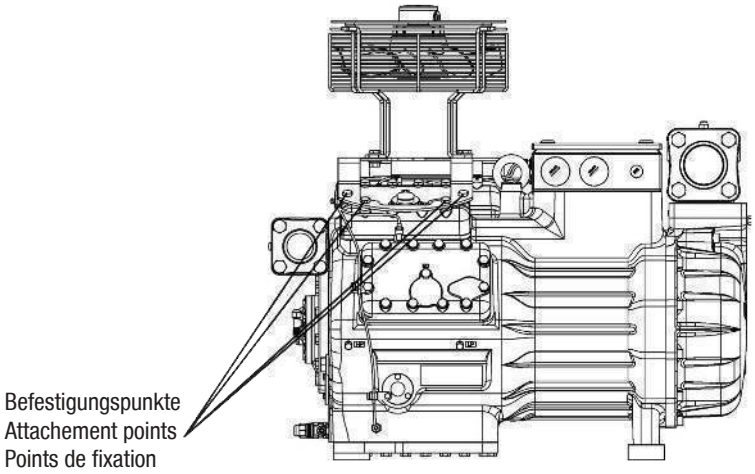

Montage / Inbetriebnahme

Der Zusatzlüfter wird auf dem Zylinderdeckel montiert.

- Die entsprechenden Schrauben des Zylinderdeckels (siehe Befestigungspunkte) werden durch die Schrauben Pos. 70 ersetzt und die Halter Pos. 20 montiert.
- Der Lüfter Pos. 10 wird mit den Befestigungsteilen Pos. 30, 40, 50 und 60 (siehe Abb.) am Halter befestigt.
- Die Daten des Typschildes mit den vorhandenen Spannungs- und Frequenzangaben vergleichen. Der Motor darf nur bei Übereinstimmung der Spannung und Frequenz in Betrieb genommen werden.

Installation / Starting operation

The additional fan is mounted to the cylinder cover.

- The corresponding screws of the cylinder cover (see attachment points) are replaced by screws item 70 and bracket item 20.
- The fan item 10 is fastened to the bracket using attachment parts item 30, 40, 50 and 60 (see illustration).
- The data of the nameplate must be compared with the existing voltage and frequency data. The motor may only be started up when the voltage and frequency comply.

Montage / Mise en service

Le ventilateur supplémentaire est monté sur le couvercle du cylindre.

- Les vis correspondantes du couvercle du cylindre (cf. points de fixation) sont remplacées par le vis de la pos. 70 et le support, pos. 20, est monté.
- Le ventilateur, pos. 10, est fixé sur le support avec le pièces de fixation des pos. 30, 40, 50 et 60 (cf. fig.).
- Il faut comparer les caractéristiques inscrites sur la plaque signalétique avec les indications en présence de tension et de fréquence. Il ne faut mettre le moteur en marche que si la tension et la fréquence coïncident.

BOCK®

D

Zusatzlüfter Art.-Nr. 82109 (F3), 82110 (F4) und 82111 (F5)

Bausatz bestehend aus:

GB

Additional fan article no. 82109 (F3), 82110 (F4) and 82111 (F5)

Kit consisting of:

F

Ventilateur supplémentaire art. no. 82109 (F3), 82110 (F4) et 82111 (F5)

Le jeu se compose de :

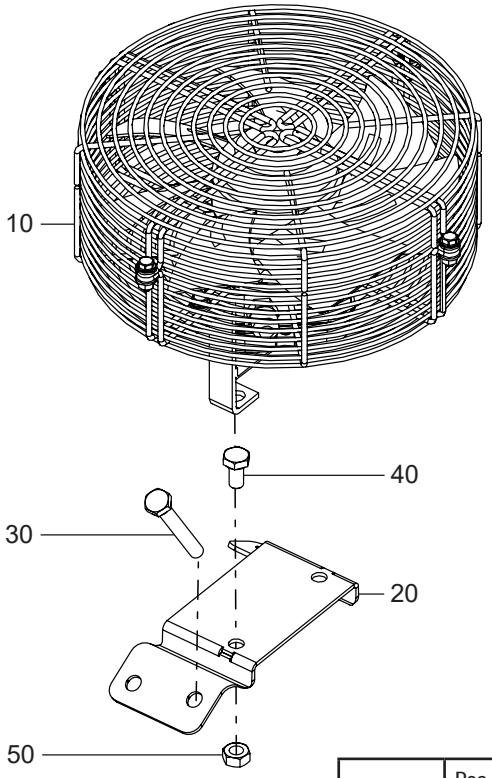

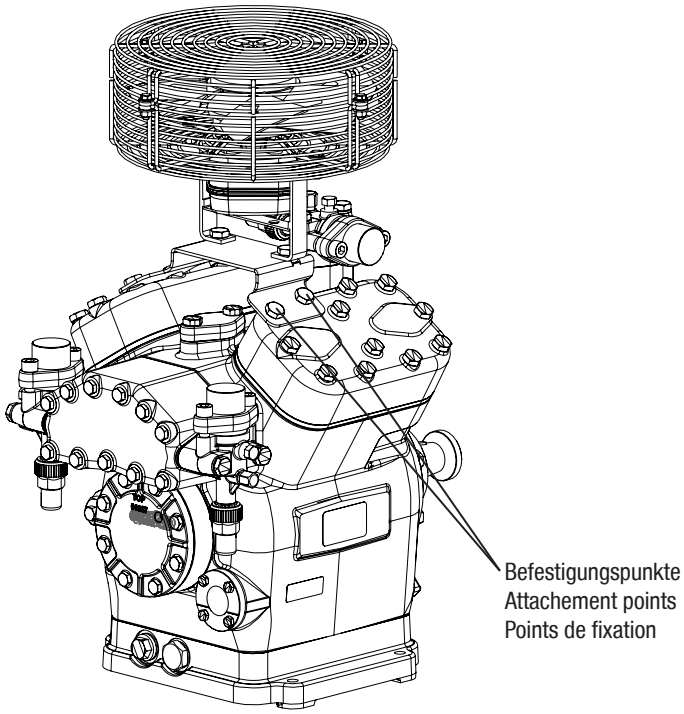

	Pos. Item Pos.	Stück Piece Quant	Benennung	Description	Désignation
50119	10	1	Ventilator	Fan	Ventilateur
Set 82106 (F3) Set 82107 (F4) Set 82108 (F5)	20	1	Halter	Bracket	Support
	30	4	Schraube M10x80	Screw M10x80	Vis M10x80
	40	2	Schraube M10x16 * Schraube M10x20	Screw M10x16 * Screw M10x20	Vis M10x16 * Vis M10x20
	50	2	Mutter M10	Nut M10	Ècrou M10

* nur bei 82106
only for 82106
non seulement 82106

Montage / Inbetriebnahme

Der Zusatzlüfter wird auf dem Zylinderdeckel montiert.

- Die entsprechenden Schrauben des Zylinderdeckels (siehe Befestigungspunkte) werden durch die Schrauben Pos. 30 ersetzt und die Halter Pos. 20 montiert.
- Der Lüfter Pos. 10 wird mit den Befestigungsteilen Pos. 40 und 50 (siehe Abb.) am Halter befestigt.
- Die Daten des Typschildes mit den vorhandenen Spannungs- und Frequenzangaben vergleichen. Der Motor darf nur bei Übereinstimmung der Spannung und Frequenz in Betrieb genommen werden.

Installation / Starting operation

The additional fan is mounted to the cylinder cover.

- The corresponding screws of the cylinder cover (see attachment points) are replaced by screws item 30 and bracket item 20.
- The fan item 10 is fastened to the bracket using attachment parts item 40 and 50 (see illustration).
- The data of the nameplate must be compared with the existing voltage and frequency data. The motor may only be started up when the voltage and frequency comply.

Montage / Mise en service

Le ventilateur supplémentaire est monté sur le couvercle du cylindre.

- Les vis correspondantes du couvercle du cylindre (cf. points de fixation) sont remplacées par le vis de la pos. 30 et le support, pos. 20, est monté.
- Le ventilateur, pos. 10, est fixé sur le support avec le pièces de fixation des pos. 40 et 50 (cf. fig.).
- Il faut comparer les caractéristiques inscrites sur la plaque signalétique avec les indications en présence de tension et de fréquence. Il ne faut mettre le moteur en marche que si la tension et la fréquence coïncident.

09930-11.2022-DGbF

BOCK®

D GB F

Elektrischer Anschluss **Connection** **Raccordement**

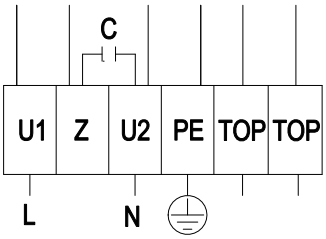

L	= U1 = blau	= U1 = blue	= U1 = bleu
Z	braun	brown	brun
N	= U2 = schwarz	= U2 = black	= U2 = noir
PE	grün / gelb	green / yellow	vert-jaune
TOP	grau	gray	gris